LHM-E　シリーズデータシート（ロータリエンコーダ内蔵）

- 可動範囲：25、50、100、150、200mm
- 速度：最大 65mm / s、 最大推力：25N
- 耐荷重：3kg
- カンチレバー荷重：50N-cm
- X-CC1 シリーズステッピングモーターコントローラーまたは任意の 2 相ステッピングモーターコントローラーで使用するように設計されています
- スリップ（抜けパルス）/ストール（脱調）検出と自動回復を備えたエンコーダ位置フィードバック

概要

Zaber の LHM-E シリーズデバイスは、ロータリエンコーダを内蔵したコンパクトなサイズと手頃な価格の電動リニアステージです。 これらは、X-MCC1 コントローラまたは任意の 2 相ステッピングモーターコントローラーで使用するように設計されています。

高さわずか 23mm のこれらのミニチュアすべり軸受ステージは、小さなプロファイル(省スペース)が必要なアプリケーションに最適です。 キャリッジのプリロード（与圧）は、ステージの寿命全体にわたる摩耗を補正するために簡単に調整できます

多軸アセンブリでより正確な動作または高剛性を必要とするアプリケーションについては、当社に連絡頂くか、Zaber 社が提供するさまざまなステージの製品概要ページをご参照ください。

テクノロジーリンク株式会社
TECHNOLOGYLINK,LTD.
〒171-0022 東京都豊島区南池袋 3-18-35
OK ビル 2 階
Tel: 03-5924-6750　Fax:03-5924-6751
E-mail: sales@technology-l.com
URL: http://www.technology-link.jp

Drawings

LHM-E Motorized Linear Stage
dimensions in mm

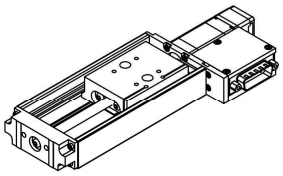

Model Number*	Travel	A	B
LHM025-E	25.4	161.5	89.2
LHM050-E	50.8	186.9	114.6
LHM100-E	101.6	237.7	165.4
LHM150-E	152.4	288.5	216.2
LHM200-E	203.2	339.3	267.0

*See product page for complete list of available models at www.zaber.com

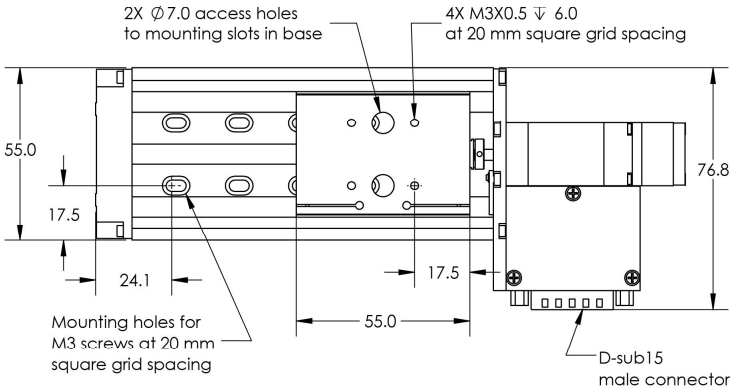

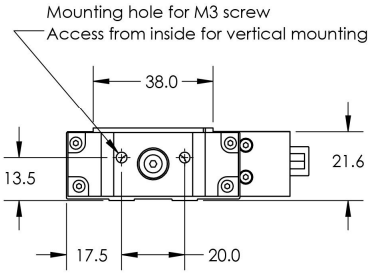

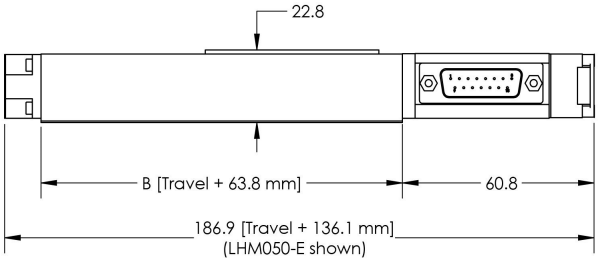

DWG 1176 R01

仕様緒元

仕様値	仕様値	代替値
マイクロステップサイズ (初期設定値)	0.124023437 µm	
組み込みコントローラ	無し	
推奨コントローラ	X-MCC１ (48 V) 推奨モデル	
繰り返し精度	< 4 µm	< 0.000157 "
バックラッシュ	< 30 µm	< 0.001181 "
最高速度	65 mm/s	2.559 "/s
最低速度	0.000076 mm/s	0.000003 "/s
速度分解能	0.000076 mm/s	0.000003 "/s
エンコーダ分解能	200 CPR	800 states/rev
エンコーダタイプ	4分割出力型ロータリエンコーダ	
最大トルク	25 N（2.55Kgf）	5.6 lb
最大連続トルク	25 N	5.6 lb
最大中心荷重	30 N	6.7 lb
最大カンチレバー荷重	50 N-cm (5.1Kg-cm)	70.8 oz-in
ガイドタイプ	すべり軸受	
モータ1回転でのリニア動作	1.5875 mm	0.062 "
モータステップ数 / 回転	200	
モータタイプ	ステッパーモータ (2 相)	
モータ定格電流	600 mA/相	
モータ巻き線抵抗	6.5 オーム/相	
インダクタンス	3.5 mH/相	
モータ結線	D-サブ 15ピン	
初期値分解能	１ステップの1/64	
機械駆動システム	リードネジ	
リミット又はホーム検出	磁気ホールセンサー	
動作軸数	1	
LED インディケータ	無し	
取り付けインターフェース	M3 タップ穴	
操作温度範囲	0 ～ 50 °C	
真空互換	無し	
RoHS 指令対応	適合	

仕様緒元	仕様値	代替値
CE 指令対応	適合	

パーツ番号	可動範囲	精度 (単一方向)	重量
LHM025A-E03T3	25.4 mm	50 µm (0.001968 ")	0.32 kg (0.705 lb)
LHM050A-E03T35	0.8 mm	75 µm (0.002953 ")	0.38 kg (0.838 lb)
LHM100A-E03T3	101.6 m	125 µm (0.004921 ")	0.44 kg (0.970 lb)
LHM150A-E03T3	152.4 m	175 µm (0.006890 ")	0.48 kg (1.058 lb)
LHM200A-E03T3	203.2 mm	225 µm (0.008858 ")	0.54 kg (1.190 lb)

チャート
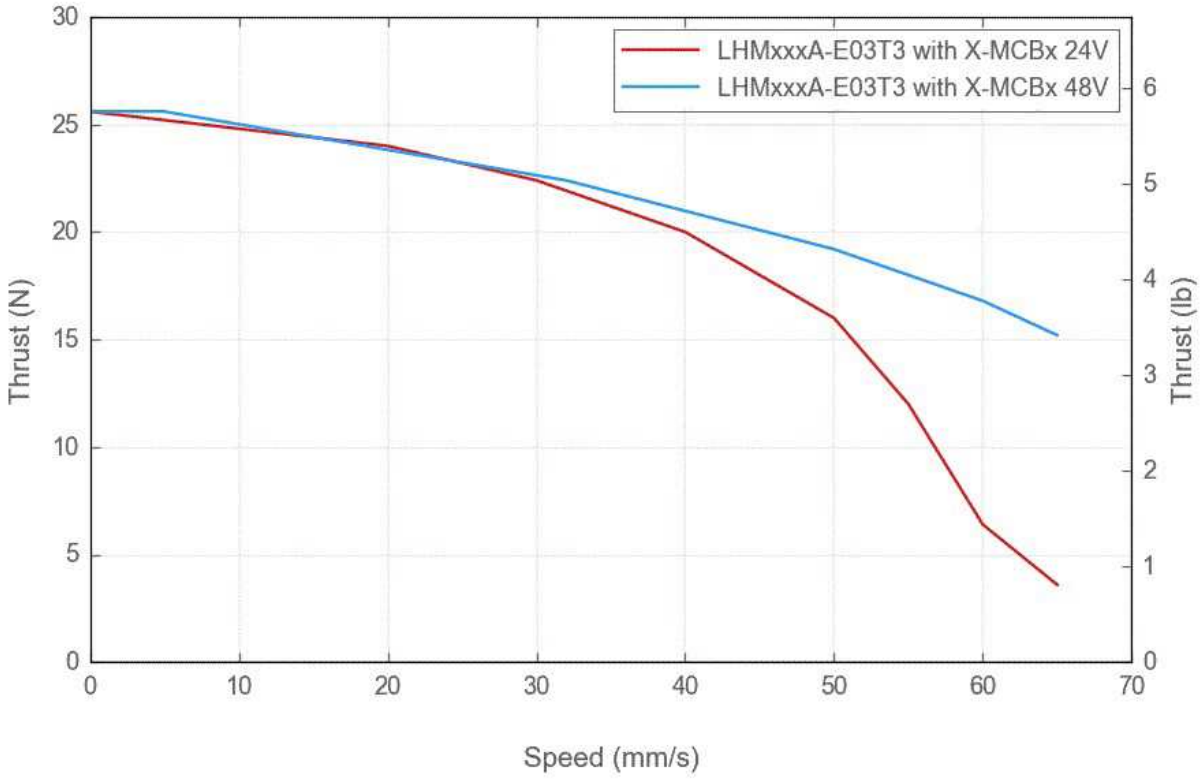
速度・トルク性能